VP-LLD015-2540M 产品介绍

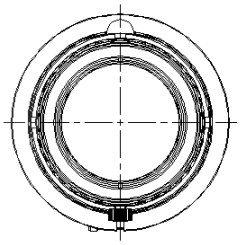

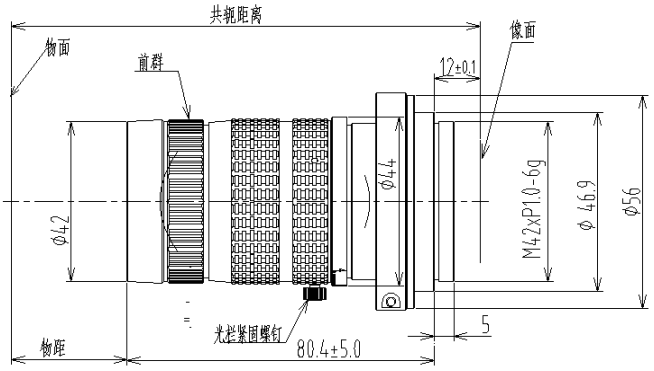

※最大支持φ32mm像面、超低畸变、防震设计、倍率覆盖0.125X~0.175X。

VP-LLD015-2540M 产品参数

型号	VP-LLD015-2540M		
最大像面 (mm)	ϕ32		
分辨率 (um)	7		
基准倍率 (X)	0.125	0.15	0.175
光圈	4.0~16		
焦距（mm）	25		
畸变	<0.15%		
相对照度	65%		
工作距离（mm）	187	158	130
共轭距 (mm)	279.2	246	223.3
接口	M42 /M72/F口		

VP-LLD015-2540M 产品案例

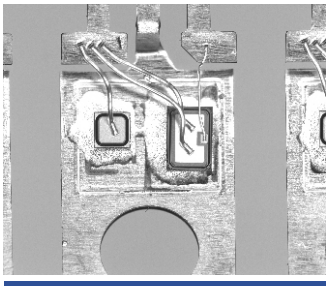

瑕疵检测

表面纹路及色彩检测

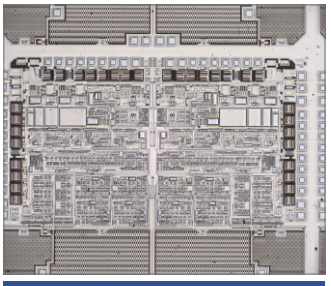

PCB板缺陷检测

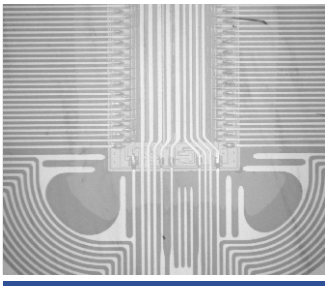

线路检测

T.86-769-2266 0867 F.86-769-2266 0857 E.markering@pomeas.com
制造中心：东莞市东城街道柏洲边涌尾路68号
Add: No.68,Chongwei Road,Baizhoubian,East district,Dongguan,China,523000
营销中心：东莞市松山湖高新区中集智谷产业园15栋
Add: Building 15#, CIMC Park,High And NewTechnology Industries Development Area,Songshan Lake, Dongguan
www.pomeas.cn www.pomeas.com

了解普密斯更多产品